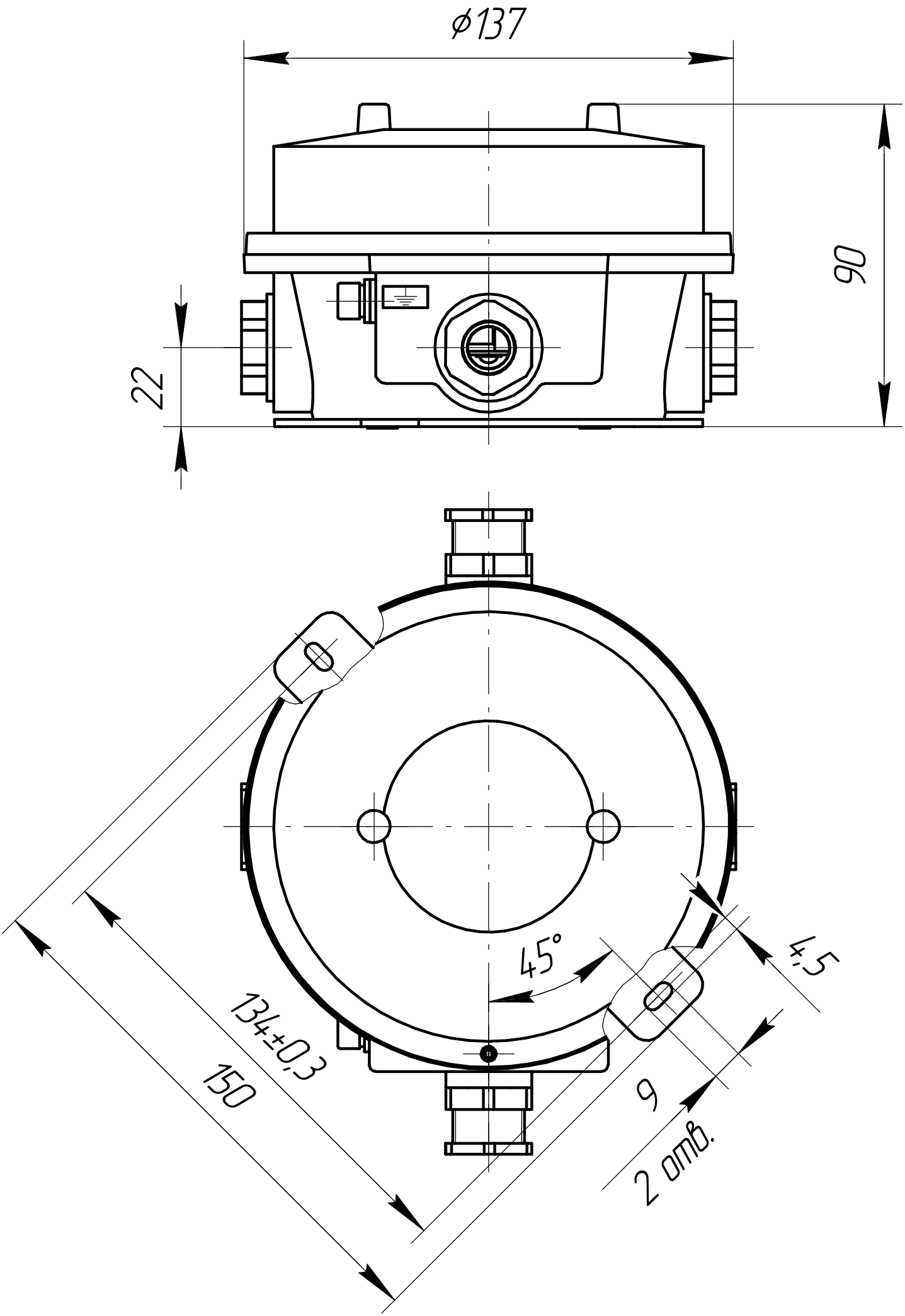
ϕ137
90
22
45°
4,5
134±0,3
150
9
2 отв.