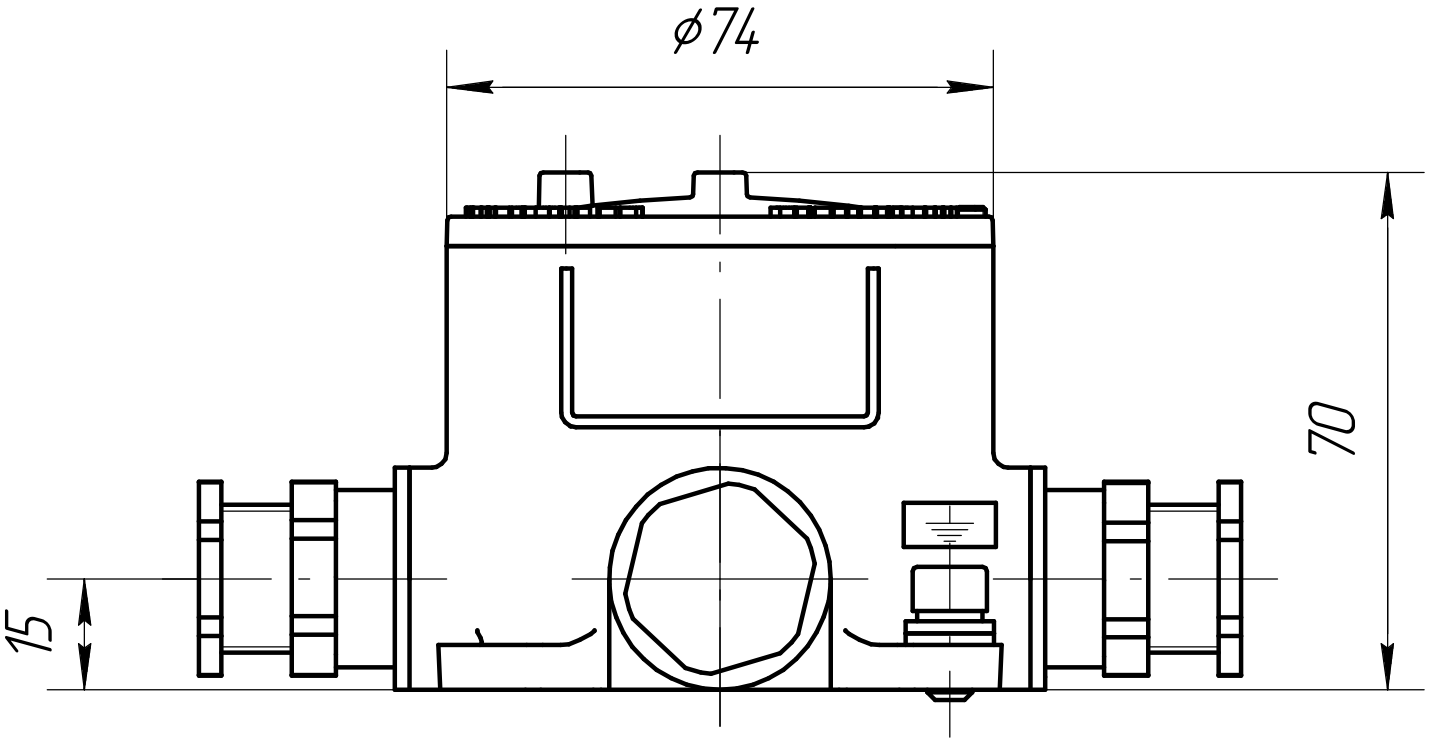
ϕ74
70
15

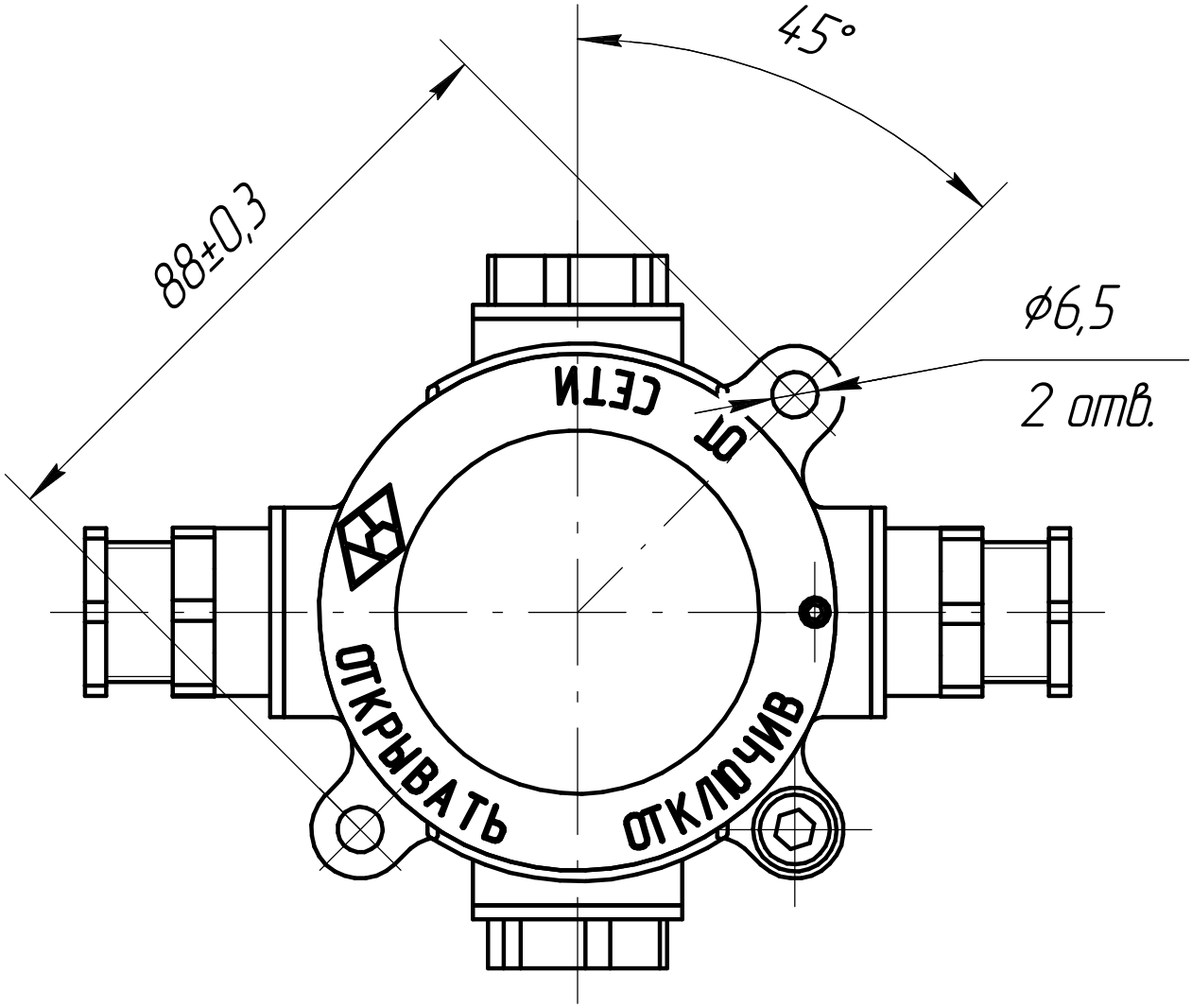
45°
88±0,3
ϕ6,5
2 отв.
СЕТИ
ОТКРЫВАТЬ
ОТКЛЮЧИВ