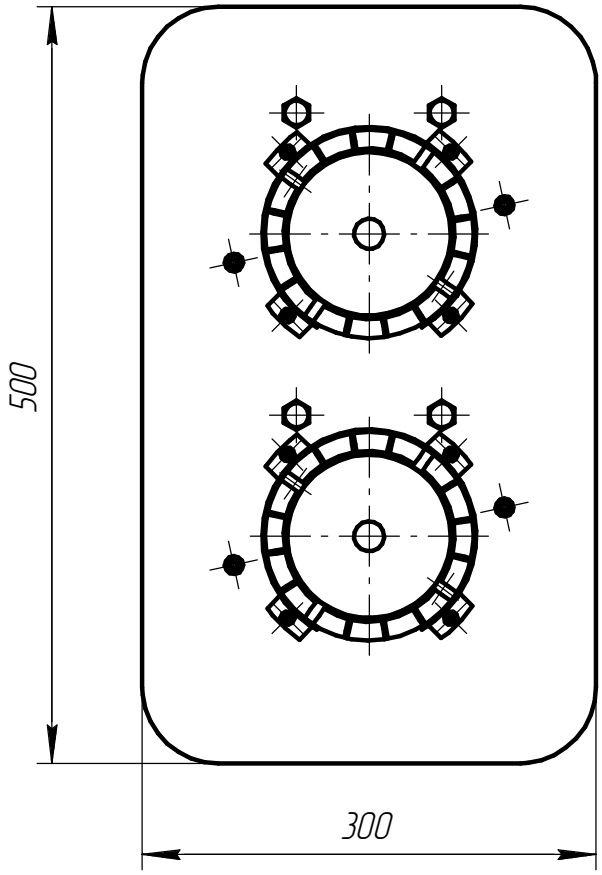
500
300

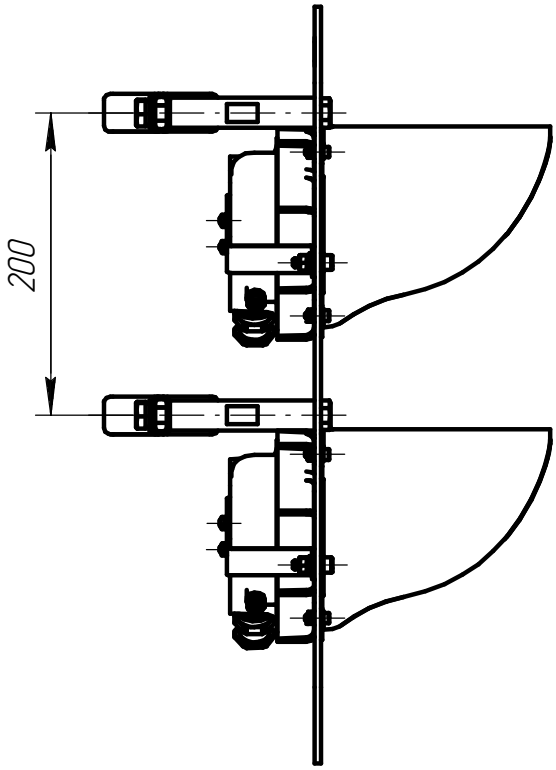
200

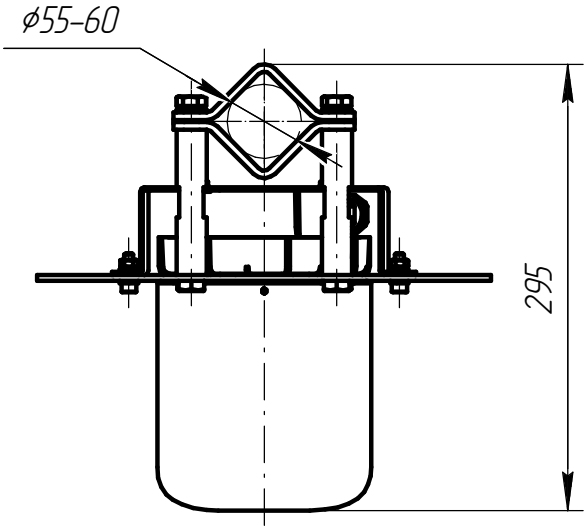
ø55–60
295