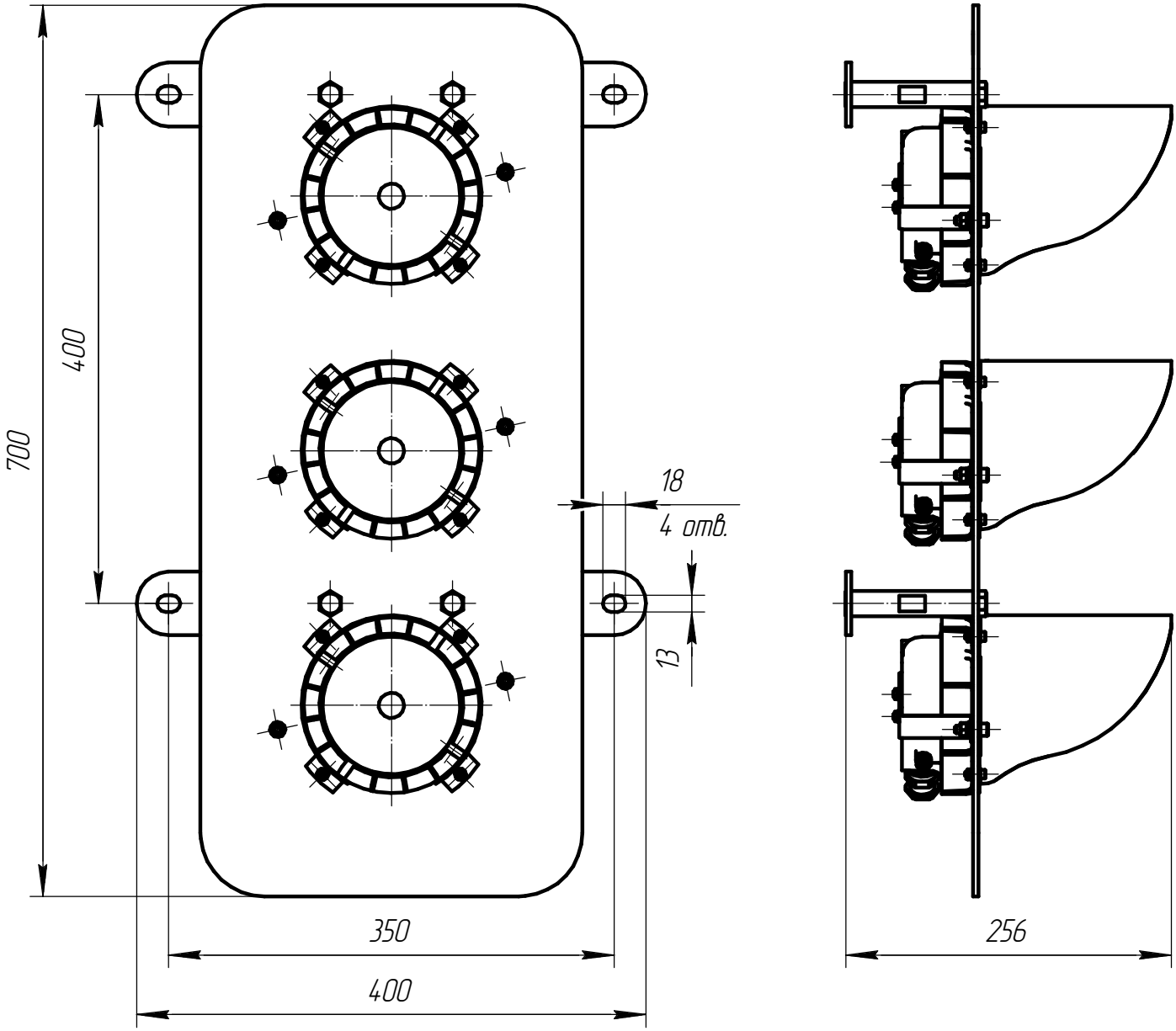
700
400
18
4 отв.
13
350
400
256