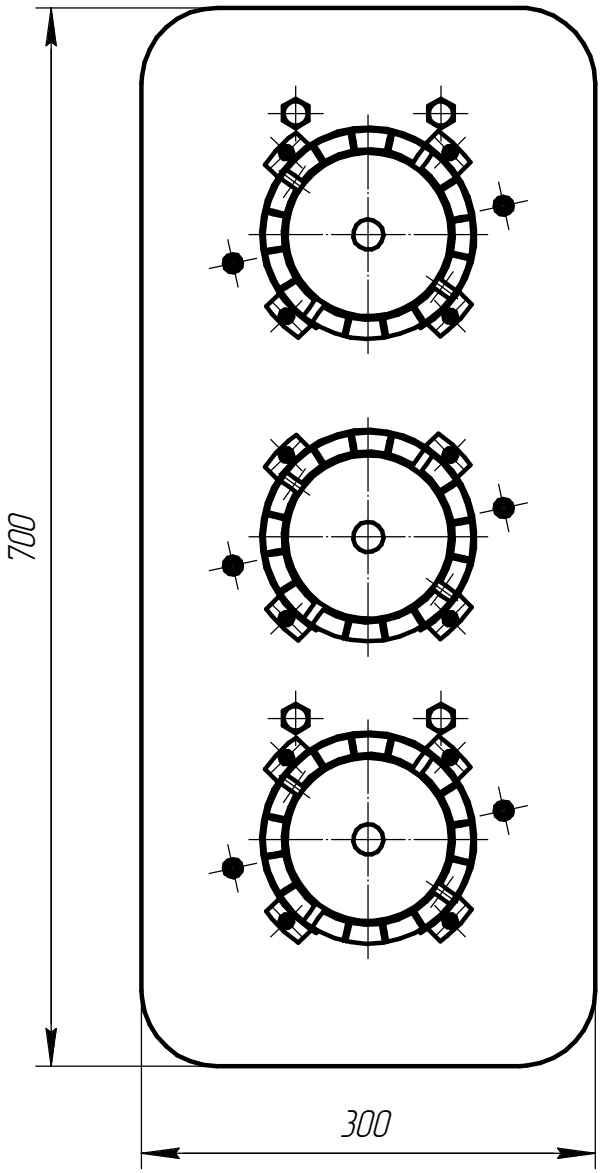
700
300

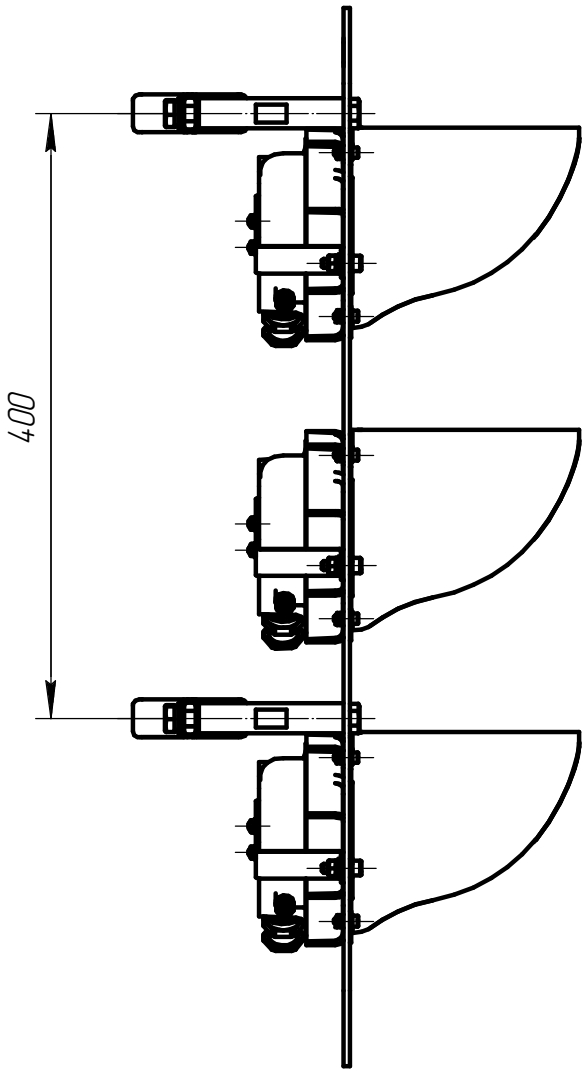
400

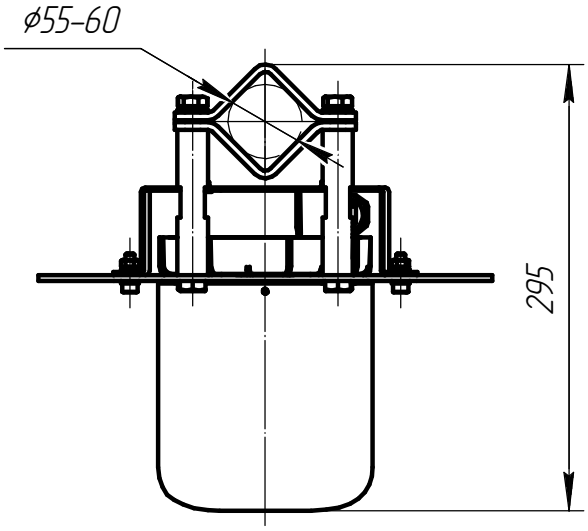
ø55-60
295