ЭЛЕКТРОЛУЧ

ВЗГ-200АМС-СД

LED СВЕТИЛЬНИК

НА ПЕРЕНОСНОМ КРОНШТЕЙНЕ

ВЗГ-200АМС-СД™

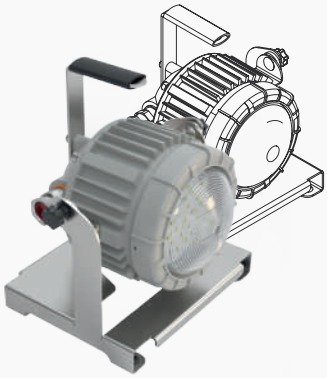

ВЗРЫВОЗАЩИЩЕННЫЙ

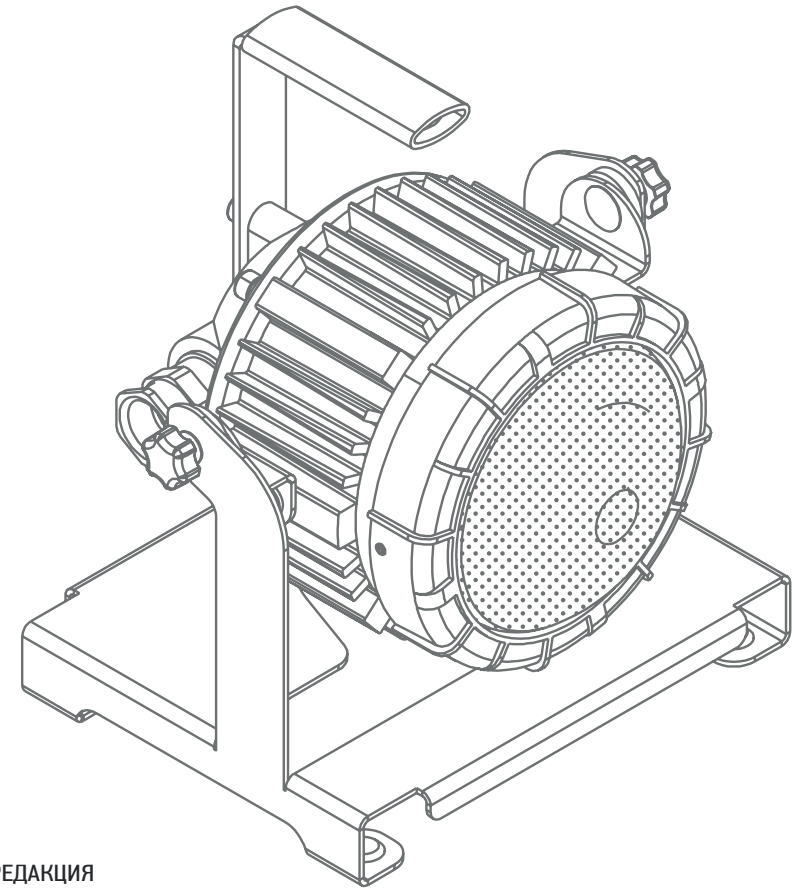

РЕДАКЦИЯ
0 – 2 – 21

ТЕХНИЧЕСКОЕ ОПИСАНИЕ

ВЗГ-200АМС-СД LED СВЕТИЛЬНИК

ВЗРЫВОЗАЩИЩЕННЫЙ

НА ПЕРЕНОСНОМ КРОНШТЕЙНЕ

ХАРАКТЕРИСТИКИ

МОЩНОСТЬ	20 W	30 W	40 W
СВЕТОВОЙ ПОТОК	2600 LM (П16)* 2700 LM (С05)*	3900 LM (П16)* 4000 LM (С05)*	5100 LM (П16)* 5300 LM (С05)*
ГАБАРИТНЫЕ РАЗМЕРЫ	ОПЦИОНАЛЬНО. СМОТРИ ЧЕРТЕЖ		
ВЕС	5,1 КГ	5,1 КГ	5,1 КГ
МАТЕРИАЛ РАССЕИВАТЕЛЯ	ОПТИЧЕСКИЙ ПОЛИКАРБОНАТ ПРОЗРАЧНЫЙ - П16, БОРОСИЛИКАТНОЕ СТЕКЛО - С05, БОРОСИЛИКАТНОЕ СТЕКЛО С СЕТКОЙ - СС5		
МАТЕРИАЛ КОРПУСА	ЛИТОЙ АЛЛЮМИНИЙ АК12ОЧ		
ПОКРЫТИЕ	ПОЛИМЕРНОЕ ПОРОШКОВОЕ ПОКРЫТИЕ		
КРОНШТЕЙНЫ И МЕТИЗЫ	НЕРЖАВЕЮЩАЯ МОРСКАЯ СТАЛЬ		
КЛИМАТИЧЕСКОЕ ИСПОЛНЕНИЕ	УХЛ 1 / ОМ1		
ИСТОЧНИК СВЕТА	OSRAM LEDs		
ТИП КСС	Д - КОСИНУСНАЯ		
ИНДЕКС ЦВЕТОПЕРЕДАЧИ (CRI)	> 70		
ПОТРЕБЛЯЕМЫЙ ТОК	0,12 А	0,17 А	0,22 А
ЭФФЕКТИВНОСТЬ	130 LM/W (П16)* 135 LM/W (С05)*	130 LM/W (П16)* 135 LM/W (С05)*	127 LM/W (П16)* 132 LM/W (С05)*
ВХОДНОЕ НАПРЯЖЕНИЕ	176-264В (50Гц) - ДЛЯ ИСПОЛНЕНИЙ АК И АКМ СМОТРИ ОТДЕЛЬНУЮ ТАБЛИЦУ ХАРАКТЕРИСТИК		
ЭЛ. СХЕМА ПОДКЛЮЧЕНИЯ	L, N, PE		
КОЭФФИЦИЕТ МОЩНОСТИ	> 0,95	> 0,95	> 0,95
ПУЛЬСАЦИЯ СВЕТОВОГО ПОТОКА	< 1 %	< 1 %	< 1 %
ТЕМПЕРАТУРА ЭКСПЛУАТАЦИИ	-60 С°...+55 С°	-60 С°...+55 С°	-60 С°...+55 С°
ТЕМПЕРАТУР. КЛАСС ДЛЯ +55С°	Т6	Т6	Т6
СРОК СЛУЖБЫ	10 ЛЕТ		
ГАРАНТИЙНЫЙ СРОК	5 ЛЕТ		
СТЕПЕНЬ IP	68 (ЗАЩИЩЕНО ОТ ПЫЛИ ПОЛНОСТЬ / ЗАЩИЩЕНО ОТ ЗАТОМЛЕНИЯ)		
МАХ СЕЧЕНИЕ ЖИЛЫ КАБЕЛЯ	2,5 ММ^2		

* - ДОПУСК ИЗМЕРЕНИЯ +/- 10%

МАРКИРОВКА ВЗРЫВОЗАЩИТЫ

PB Ex d I
PB Ex d I X
1Ex d IIC T6/T5 Gb
1Ex d IIC T6/T5 Gb X
Class I Div. 1 Groups C, D
Class I Div. 2 Groups A, B, C, D
Class II Div. 1 and 2 Groups E, F, G
Class III

СЕРТИФИКАТЫ

ST.RU C-RU.HA65.B.00008/18
РМРС 13.00059.120
ТУ16-535.778-2008

СООТВЕТСТВУЕТ СТАНДАРТАМ

ГОСТ ISO 9001-2011 (ISO 9001:2008)
ГОСТ 12.2.007.0-75
ГОСТ 14254-2015
ГОСТ 31610.0-2002 (IEC 60079-0:2011)
ГОСТ IEC 60079-1-2011
ГОСТ IEC 60598-1-2017
ТРТС 004/2011
ТРТС 012/2011
ТРТС 020/2011
UL 844
UL1598
UL 1598A
CSA 22.2 No.137
CSA 22.2 No.250.0

РЕМОНТОПРИГОДНОСТЬ

предусмотрена возможность замены источника питания в условиях завода изготовителя

CONTACT@E-LOOCH.RU
8-800-700-91-95
215010, РФ, СМОЛЕНСКАЯ ОБЛ., Г. ГАГАРИН,
УЛ. КРАСНОАРМЕЙСКАЯ, 86

ХАРАКТЕРИСТИКИ ДЛЯ ИСПОЛНЕНИЯ АК И АКМ

МАКСИМАЛЬНАЯ МОЩНОСТЬ	30 W	40 W
НОМИНАЛЬНАЯ МОЩНОСТЬ	24 W	24 W
СВЕТОВОЙ ПОТОК	2600 LM (НОРМАЛЬНЫЙ РЕЖИМ) 2600 LM (АВАРИЙНЫЙ РЕЖИМ)	2600 LM (НОРМАЛЬНЫЙ РЕЖИМ) 2600 LM (АВАРИЙНЫЙ РЕЖИМ)
ТИП АККУМУЛЯТОРА	LI-ION	
ПОТРЕБЛЯЕМЫЙ ТОК	0,18 A (220В) 4A (12/24В)	0,24 A (220В) 4A (12/24В)
ПОЛНОЕ ВРЕМЯ ЗАРЯДКИ АКБ	10 ЧАСОВ	10 ЧАСОВ
ВРЕМЯ РАБОТЫ В АВАРИЙНОМ РЕЖИМЕ	НЕ МЕНЕЕ 2 ЧАСОВ	НЕ МЕНЕЕ 2 ЧАСОВ
ЭЛ. СХЕМА ПОДКЛЮЧЕНИЯ	**ВАРИАНТ №1:** L1 (НЕ КОММУТИРУЕМАЯ), N, PE; **ВАРИАНТА №2:** L1 (КОММУТИРУЕМАЯ), L2 (НЕ КОМУТИРУЕМАЯ), N, PE	
ПОДОГРЕВ АКБ	НЕТ	ДА
ПУЛЬСАЦИЯ СВЕТОВОГО ПОТОКА	< 5 %	< 5 %
ВХОДНОЕ НАПРЯЖЕНИЕ ПИТАНИЯ	~170 - 120 В (50/60Гц) ~9 - 24 В (50/60Гц) ⎓10 - 30 В	~170 - 120 В (50/60Гц) ~9 - 24 В (50/60Гц) ⎓10 - 30 В
ТЕМПЕРАТУРА ЭКСПЛУАТАЦИИ	-40 С°...+55 С°	-60 С°...+55 С°
ТЕМПЕРАТУР. КЛАСС ДЛЯ +55С°	Т6	Т6

КОСИНУСНАЯ КРИВАЯ СИЛЫ СВЕТА

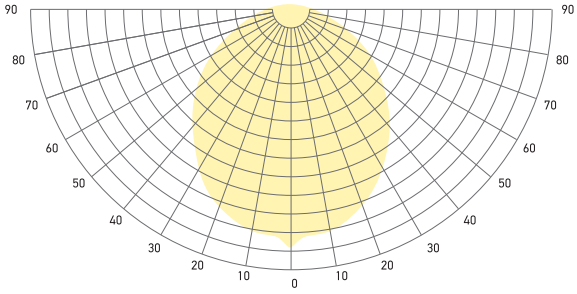

КСС 120°

ТЕХНИЧЕСКОЕ ОПИСАНИЕ

ВЗГ-200АМС-СД LED СВЕТИЛЬНИК

ВЗРЫВОЗАЩИЩЕННЫЙ Ex

НА ПЕРЕНОСНОМ КРОНШТЕЙНЕ

УСЛОВНОЕ ОБОЗНАЧЕНИЕ

1 ВЗГ-200АМС-СД — 2 АК — 3 30 — 4 ТР22 — 5 С05 — 6 220 — 7 20 — 8 МР20 — 9 /КП1 — 10 /опция

2 ИСПОЛНЕНИЕ С БАП

АК - исполнение со встроенным БАП с раб. температурой от -40С°
АКМ - исполнение со встроенным БАП с раб. температурой от -60С°

3 МОЩНОСТЬ

20 - 20 Вт
30 - 30 Вт
40 - 40 Вт

4 ТИП МОНТАЖА КАБЕЛЯ

ТР22 - транзитный монтаж
ПГ21 - тупиковый монтаж

5 ВХОДНОЕ НАПРЯЖЕНИЕ

220 - 220В 50Гц
024 - 24В (для АК, АКМ)
012 - 12В (для АК, АКМ)

6 ВХОДНОЕ НАПРЯЖЕНИЕ

220 - 220В 50Гц
024 - 24В (АКБ)
012 - 12В (АКБ)

7 ДИАПАЗОН ОБЖИМАЕМОГО КАБЕЛЯ

- для креплений ТР22, ПГ21
20S16 - ⌀ 3,1 - 8,6mm
20S - ⌀ 3,1 - 11,7mm
20 - ⌀ 6,5 - 13,9mm
25 - ⌀ 11,1 - 19,9mm (для РВ)

8 ТИП КАБ. ВВОДА

- для креплений ТР22, ПГ21
О - открытый монтаж
Б - бронированный кабель
МР10 - в металлорукаве ДУ10
МР12 - в металлорукаве ДУ12
МР15 - в металлорукаве ДУ15
МР20 - в металлорукаве ДУ20
Т20 - в трубе М20/1.5
Т25 - в трубе М25/1.5
Т1 - в трубе G1/2''
Т2 - в трубе G3/4''

9 ТИП КРОНШТЕЙНА

/КП1 - переносной кронштейн

10 / опция

- одна или несколько опций, приведенных ниже

ДЛИНА КАБЕЛЯ В КОМПЛЕКТЕ/ опция 1

05М - 5м.
10М - 10м.
15М - 15м.
20М - 20м.
25М - 25м.

ЦВЕТОВАЯ ТЕМПЕРАТУРА СВЕЧЕНИЯ / опция 2

- цветовая температура 5000К (базовое исполненеие)
4000К - цветовая температура 4000К
3000К - цветовая температура 3000К

ВЗРЫВОЗАЩИЩЕННАЯ ВИЛКА В КОМПЛЕКТЕ/ опция 3

указать модель вилки

CONTACT@E-LOOCH.RU
8-800-700-91-95
215010, РФ, СМОЛЕНСКАЯ ОБЛ., Г. ГАГАРИН, УЛ. КРАСНОАРМЕЙСКАЯ, 86

ТЕХНИЧЕСКОЕ ОПИСАНИЕ

ВЗГ-200АМС-СД LED СВЕТИЛЬНИК

ВЗРЫВОЗАЩИЩЕННЫЙ Ex

НА ПЕРЕНОСНОМ КРОНШТЕЙНЕ

ROBUS EX-EM-20W-40W/60W

МОНТАЖ НА РЫМ-БОЛТ

ВЕС С КРОНШТЕЙНОМ:
4,78 КГ / 5,63 КГ

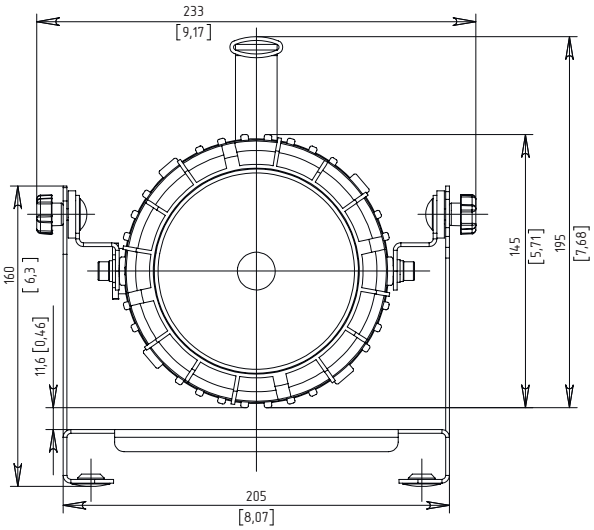

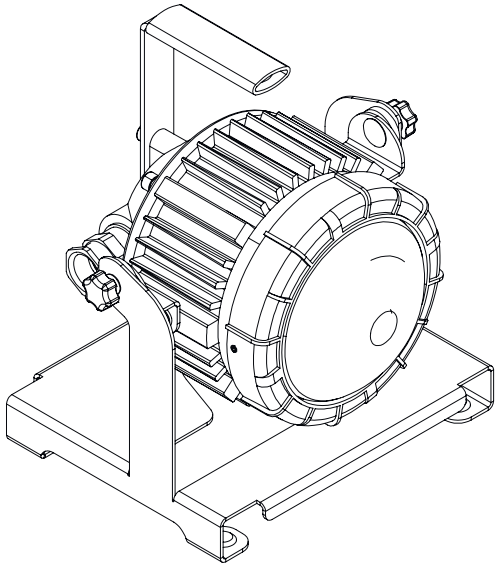

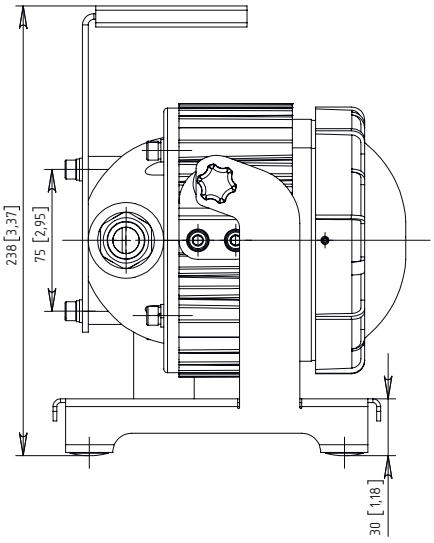

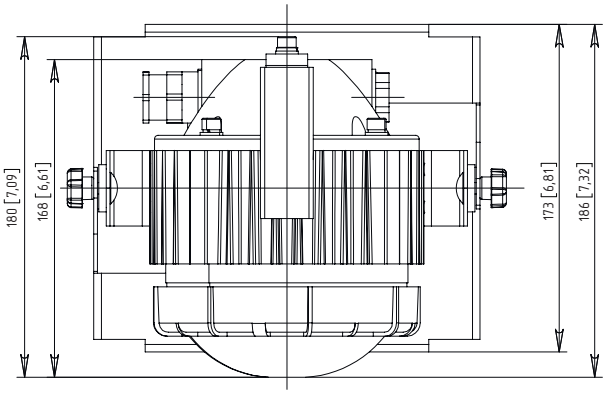

ТЕХНИЧЕСКОЕ ОПИСАНИЕ

ВЗГ-200АМС-СД LED СВЕТИЛЬНИК

ВЗРЫВОЗАЩИЩЕННЫЙ Ex

НА ПЕРЕНОСНОМ КРОНШТЕЙНЕ

ЭЛЕКТРОЛУЧ

КОНТАКТЫ

(800) 700-9195

CONTACT@E-LOOCH.RU

215010, РФ, СМОЛЕНСКАЯ ОБЛ., Г. ГАГАРИН,
УЛ. КРАСНОАРМЕЙСКАЯ, 86