ЭЛЕКТРОЛУЧ

PROEX LED ПРОЖЕКТОР

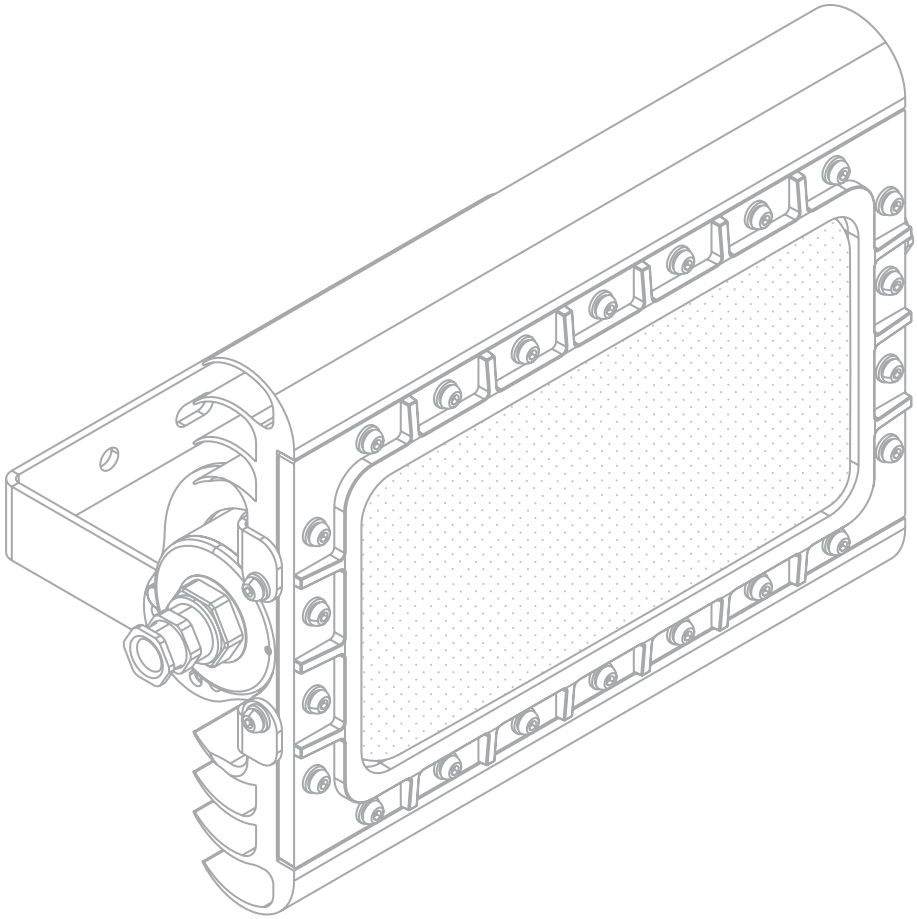

PRO™ EX

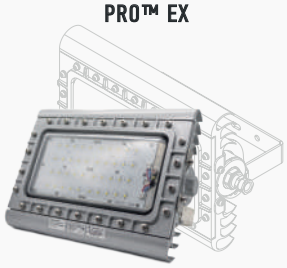

PRO™ F

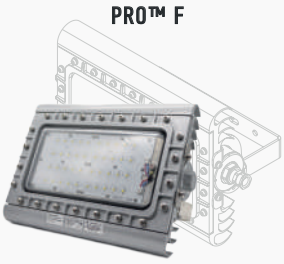

ВЗРЫВОЗАЩИЩЕННЫЙ

ОБЩЕПРОМЫШЛЕННЫЙ

РЕДАКЦИЯ
0 – 1 – 22

ДЕРЕВО ОПЦИЙ

PRO LED ПРОЖЕКТОР

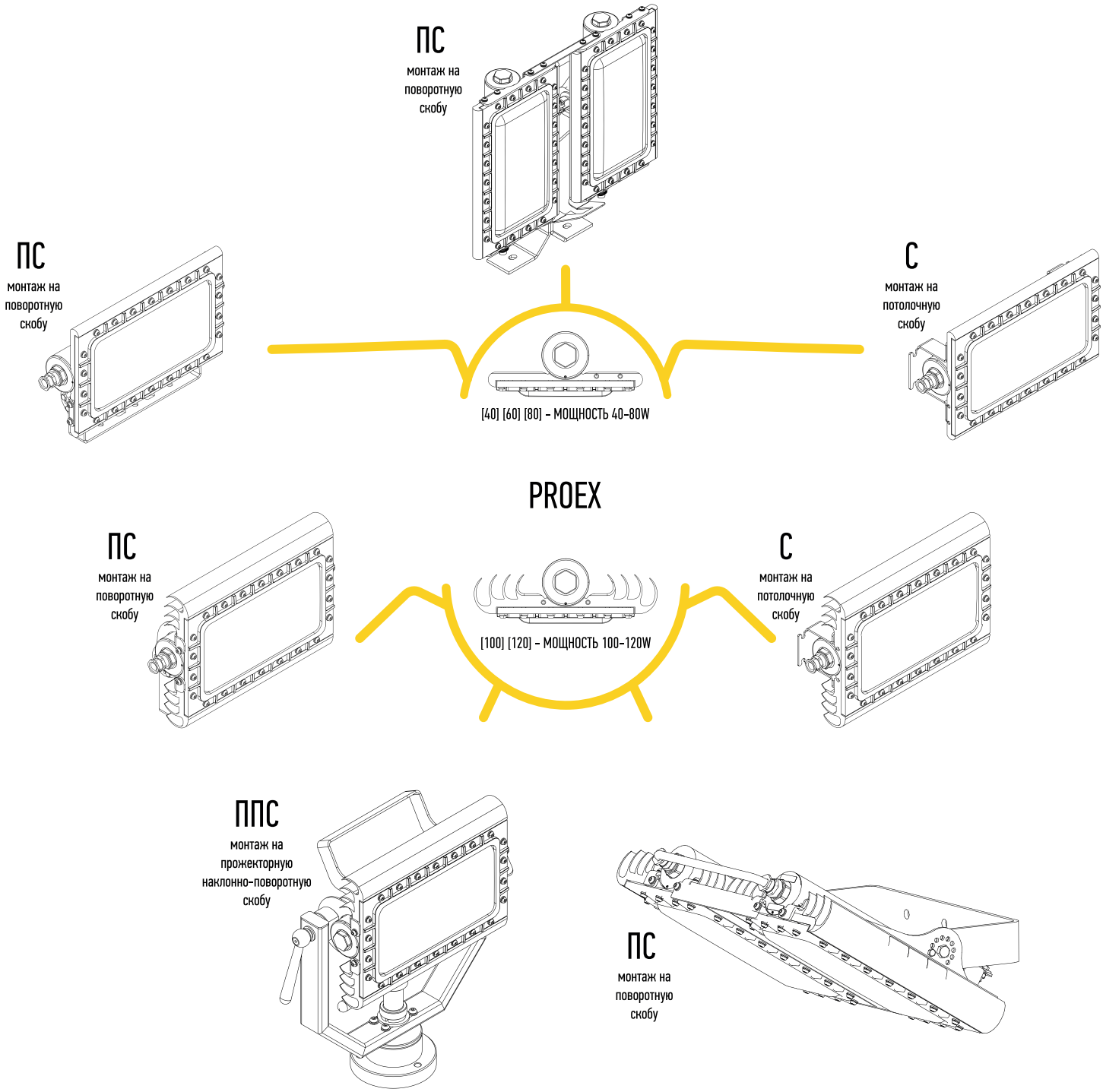

CONTACT@E-LOOCH.RU
8-800-700-91-95
215010, РФ, СМОЛЕНСКАЯ ОБЛ., Г. ГАГАРИН,
УЛ. КРАСНОАРМЕЙСКАЯ, 86

ТЕХНИЧЕСКОЕ ОПИСАНИЕ

PRO LED ПРОЖЕКТОР

ВЗРЫВОЗАЩИЩЕННЫЙ
ОБЩЕПРОМЫШЛЕННЫЙ
ПРОЖЕКТОР

ХАРАКТЕРИСТИКИ

МАРКИРОВКА	PRO-XX-40	PRO-XX-60	PRO-XX-80	PRO-XX-100	PRO-XX-120	PRO-XX-2X80	PRO-XX-2X100	PRO-XX-2X120
МОЩНОСТЬ	40 W	60 W	80 W	100 W	120 W	160 W	200 W	240 W
СВЕТОВОЙ ПОТОК	5000 LM*	6300 LM*	8400 LM*	11500 LM*	13600 LM*	16800 LM*	23000 LM*	27200 LM*
ГАБАРИТНЫЕ РАЗМЕРЫ	ОПЦИОНАЛЬНО. СМОТРИ ЧЕРТЕЖ							
ВЕС (для ПС)	8.2 КГ	8.2 КГ	8.2 КГ	10.1 КГ	10.1 КГ	19.5 КГ	23.5 КГ	23.5 КГ
МАТЕРИАЛ РАССЕИВАТЕЛЯ	ОПТИЧЕСКИЙ ПОЛИКАРБОНАТ ПРОЗРАЧНЫЙ							
МАТЕРИАЛ КОРПУСА	ЛИТОЙ АЛЛЮМИНИЙ АК12ОЧ							
ПОКРЫТИЕ	ПОЛИМЕРНОЕ ПОРОШКОВОЕ ПОКРЫТИЕ							
КРОНШТЕЙНЫ И МЕТИЗЫ	НЕРЖАВЕЮЩАЯ МОРСКАЯ СТАЛЬ							
КЛИМАТИЧЕСКОЕ ИСПОЛНЕНИЕ	УХЛ1, ОМ1							
ИСТОЧНИК СВЕТА	LED, OSRAM GW PUSRA1.PM или аналог							
ТИП КСС	Д - КОСИНУСНАЯ ** К - КОНЦЕНТРИРОВАННАЯ ** Г - ГЛУБОКАЯ** Ш - ШИРОКАЯ**							
ИНДЕКС ЦВЕТОПЕРЕДАЧИ (CRI)	> 70							
КЛАСС ЗАЩИТЫ ОТ ПОРАЖЕНИЯ ЭЛЕКТРИЧЕСКИМ ТОКОМ	I КЛАСС							
ЭФФЕКТИВНОСТЬ	125 LM/W*	105 LM/W*	105 LM/W*	115 LM/W*	113 LM/W*	105 LM/W*	115 LM/W*	113 LM/W*
ВХОДНОЕ НАПРЯЖЕНИЕ	176-264В (50Гц)	120-277В (50Гц)	120-277В (50Гц)	176-264В (50Гц)	176-264В (50Гц)	120-277В (50Гц)	176-264В (50Гц)	176-264В (50Гц)
ЭЛ. СХЕМА ПОДКЛЮЧЕНИЯ	L, N, PE							
КОЭФФИЦИЕТ МОЩНОСТИ	> 0,95	> 0,95	> 0,95	> 0,95	> 0,95	> 0,95	> 0,95	> 0,95
ПУЛЬСАЦИЯ СВЕТОВОГО ПОТОКА	< 5 %	< 5 %	< 5 %	< 1 %	< 1 %	< 5 %	< 1 %	< 1 %
ТЕМПЕРАТУРА ЭКСПЛУАТАЦИИ	-50 C°...+55 C°	-40 C°...+55 C°	-40 C°...+55 C°	-50 C°...+55 C°	-50 C°...+55 C°	-40 C°...+55 C°	-50 C°...+55 C°	-50 C°...+55 C°
ТЕМПЕРАТУР. КЛАСС ДЛЯ +55C°	T6	T6	T6	T6	T5	T6	T6	T5
СРОК СЛУЖБЫ	10 ЛЕТ							
ГАРАНТИЙНЫЙ СРОК	5 ЛЕТ							
СТЕПЕНЬ IP	67 (ЗАЩИТА ОТ ПЫЛИ ПОЛНОСТЬ / ЗАЩИТА ОТ КРАТКОВРЕМЕННОГО ПОГРУЖЕНИЯ В ВОДУ ДО 1 МЕТРА)							
MAX СЕЧЕНИЕ ЖИЛЫ КАБЕЛЯ	2,5 ММ^2							

* - ДОПУСК ИЗМЕРЕНИЯ +/- 7%
** - В ЗАВИСИМОСТИ ОТ ПРИМЕНЯЕМОЙ ВТОРИЧНОЙ ОПТИКИ

МАРКИРОВКА ВЗРЫВОЗАЩИТЫ

1Ex db mb IIC T6/T5 Gb X
Ex td IIIC T80°...85°C Db X

СЕРТИФИКАТЫ

ТРТС 012-2011 № ST.RU C-RU.HA65.B.01315/22
РМРС № 17.09511.120
ТУ № ИЖЦБ 676116.017 ТУ

СООТВЕТСТВУЕТ СТАНДАРТАМ

ГОСТ ISO 9001-2011 (ISO 9001:2008)
ГОСТ 12.2.007.0-75
ГОСТ 14254-2015
ГОСТ 30852.0-2002
ГОСТ 30852.1-2002
ТРТС 004/2011
ТРТС 012/2011
ТРТС 020/2011

ТЕХНИЧЕСКОЕ ОПИСАНИЕ

PRO LED ПРОЖЕКТОР

ВЗРЫВОЗАЩИЩЕННЫЙ
ОБЩЕПРОМЫШЛЕННЫЙ
ПРОЖЕКТОР

УСЛОВНОЕ ОБОЗНАЧЕНИЕ

1 Pro — 2 EX — 3 120 — 4 ПС — 5 ТР — 6 230 — 7 20 — 8 MP20 — 9 /опция

2 ИСПОЛНЕНИЕ

EX - взрывозащищенное исполнение
F - общепромышленное исполнение

3 МОЩНОСТЬ, ВТ

40 - 40Вт
60 - 60Вт
80 - 80Вт
100 - 100Вт
120 - 120Вт
2X80 - 160Вт
2X100 - 200Вт
2X120 - 240Вт

4 ТИП КРЕПЛЕНИЯ

С - скоба
ПС - поворотная скоба
СПП - скоба поворотная прожекторная

5 КОЛ-ВО КАБ. ВВОДОВ

ПВ - 1 кабельный ввод
ТР - 2 кабельных ввода

6 РАБОЧЕЕ НАПРЯЖЕНИЕ

230 - 176-264В (50/60Гц) для 40,100,120Вт
230 - 120-277В (50/60Гц) для 60,80Вт

7 ДИАПАЗОН ОБЖИМАЕМОГО КАБЕЛЯ

20S16 - см. ТАБЛИЦА 1**
20S - см. ТАБЛИЦА 1**
20 - см. ТАБЛИЦА 1**
25 - см. ТАБЛИЦА 1**

8 ТИП КАБ. ВВОДА

О - открытый монтаж
Б - бронированный кабель
БТ - бронированный кабель в трубе
MP10 - в металлорукаве ДУ10
MP12 - в металлорукаве ДУ12
MP15 - в металлорукаве ДУ15
MP20 - в металлорукаве ДУ20
T20 - в трубе M20/1.5
T25 - в трубе M25/1.5
T1 - в трубе G1/2"
T2 - в трубе G3/4"

9 / опция

- одна или несколько опций, приведенных ниже

ВТОРИЧНАЯ ОПТИКА / опция 1

ТОЛЬКО ДЛЯ 40-120вт;

- косинусная КСС, 120° (базовое исполненеие)
Г070 - глубокая КСС, 70° для 60,80,100Вт
Г085 - глубокая КСС, 85° для 60,80,100Вт
Ш130 - широкая КСС, 130° для 60,80,100Вт
К025 - концентрированная КСС, 25° для 120Вт
Г060 - глубокая КСС, 60° для 120Вт
Г090 - глубокая КСС, 90° для 120Вт

ЦВЕТОВАЯ ТЕМПЕРАТУРА СВЕЧЕНИЯ / опция 2

- цветовая температура 5000К±500 (базовое исполненеие)
4000К - цветовая температура 4000К±500
3000К - цветовая температура 3000К±500

КЛИМАТИЧЕСКОЕ ИСПОЛНЕНИЕ И КАТЕГОРИЯ РАЗМЕЩЕНИЯ / опция 3

- УХЛ1 (базовое исполненеие)
ОМ1 - ОМ1

PMPC / опция 4

- без приемки PMPC (базовое исполненеие)
PMPC - с приемкой PMPC

ДИАПАЗОНЫ ДИАМЕТРОВ УПЛОТНЯЕМЫХ КАБЕЛЕЙ (ТАБЛИЦА 1)

	О	Б	БТ	MP10	MP12	MP15	MP20	MP25	T20	T25	T1	T2
20S16	⌀ 3,1 - 8,6	вн.⌀ 3,1 - 8,6 нар.⌀ 6,1 - 13,2	вн.⌀ 3,1 - 8,6 нар.⌀ 6,1 - 13,2	⌀ 3,1 - 8,6	⌀ 3,1 - 8,6	-	-	-	⌀ 3,1 - 8,6	⌀ 3,1 - 8,6	⌀ 3,1 - 8,6	⌀ 3,1 - 8,6
20S	⌀ 3,1 - 11,7	вн.⌀ 6,1 - 11,7 нар.⌀ 9,5 - 15,9	вн.⌀ 6,1 - 11,7 нар.⌀ 11,1 - 19,9	-	-	⌀ 3,1 - 11,7	⌀ 3,1 - 11,7	-	⌀ 3,1 - 11,7	⌀ 3,1 - 11,7	⌀ 3,1 - 11,7	⌀ 3,1 - 11,7
20	⌀ 6,5 - 13,9	вн.⌀ 6,5 - 13,9 нар.⌀ 12,5 - 20,9	- -	-	-	-	⌀ 6,5 - 13,9	-	⌀ 6,5 - 13,9	⌀ 6,5 - 13,9	⌀ 6,5 - 13,9	⌀ 6,5 - 13,9
25	⌀ 11,1 - 19,9	вн.⌀ 11,1 - 19,9 нар.⌀ 18,2 - 26,2	- -	-	-	-	-	⌀ 11,1 - 19,9	-	⌀ 11,1 - 19,9	⌀ -	⌀ 11,1 - 19,9

** - ВОЗМОЖНО ПРИМЕНЕНИЕ ДРУГИХ ТИПОВ СЕРТИФИЦИРОВАННЫХ КАБЕЛЬНЫХ ВВОДОВ ПО ОТДЕЛЬНОМУ СОГЛАСОВАНИЮ

ДИАГРАММЫ СВЕТОРАСПРЕДЕЛЕНИЯ

ШИРОКАЯ КСС

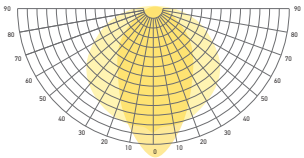

КСС 130x60°

КОСИНУСНАЯ КСС (БАЗОВАЯ)

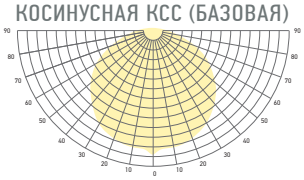

КСС 120°

ГЛУБОКАЯ КСС

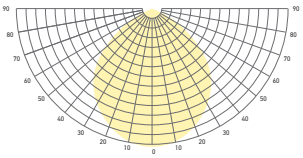

КСС 90°

ГЛУБОКАЯ КСС

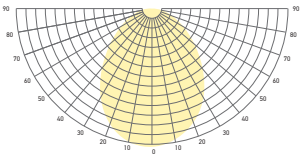

КСС 85°

ГЛУБОКАЯ КСС

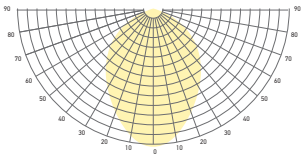

КСС 70°

ГЛУБОКАЯ КСС

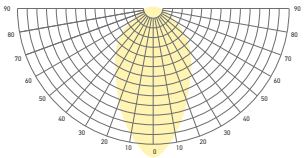

КСС 60°

КОНЦЕНТРИРОВАННАЯ КСС

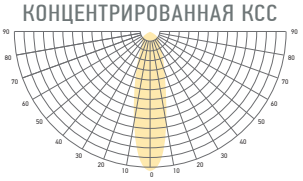

КСС 25°

CONTACT@E-LOOCH.RU
8-800-700-91-95
215010, РФ, СМОЛЕНСКАЯ ОБЛ., Г. ГАГАРИН, УЛ. КРАСНОАРМЕЙСКАЯ, 86

PRO-XX-40/80-C

МОНТАЖ НА СКОБУ

ВЕС С КРОНШТЕЙНОМ (БЕЗ УЧЕТА КАБЕЛЬНЫХ ВВОДОВ):
8,3 КГ

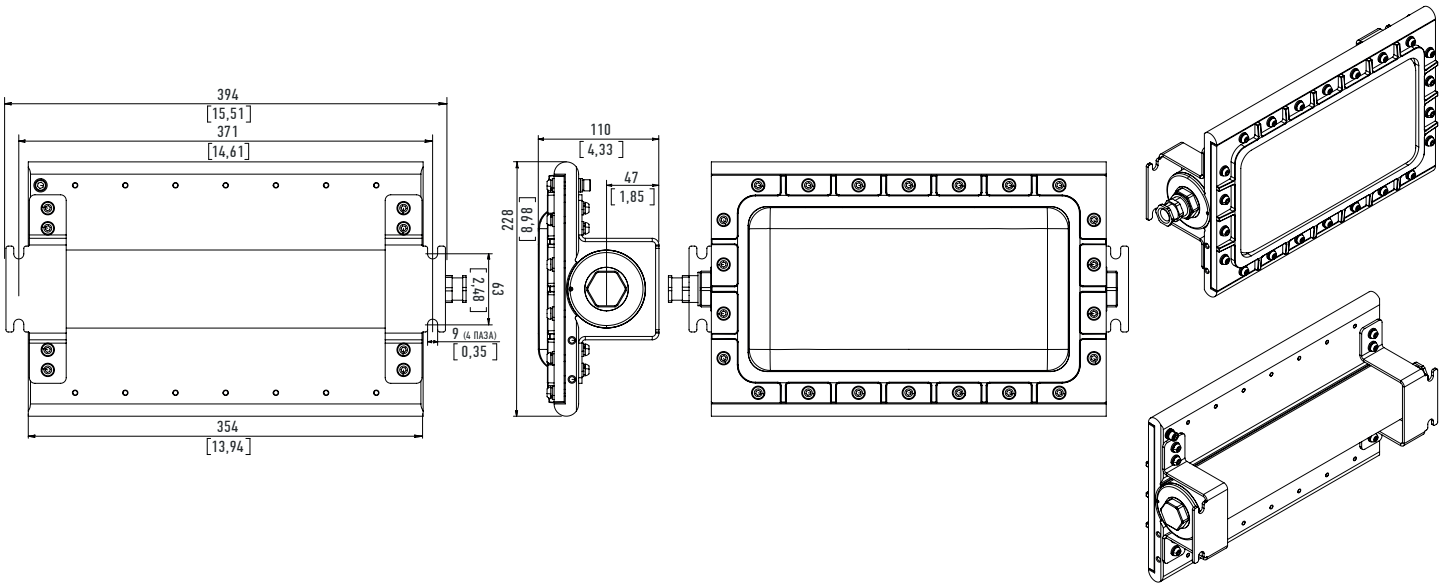

PRO-XX-100/120-C

МОНТАЖ НА СКОБУ

ВЕС С КРОНШТЕЙНОМ (БЕЗ УЧЕТА КАБЕЛЬНЫХ ВВОДОВ):
10,3 КГ

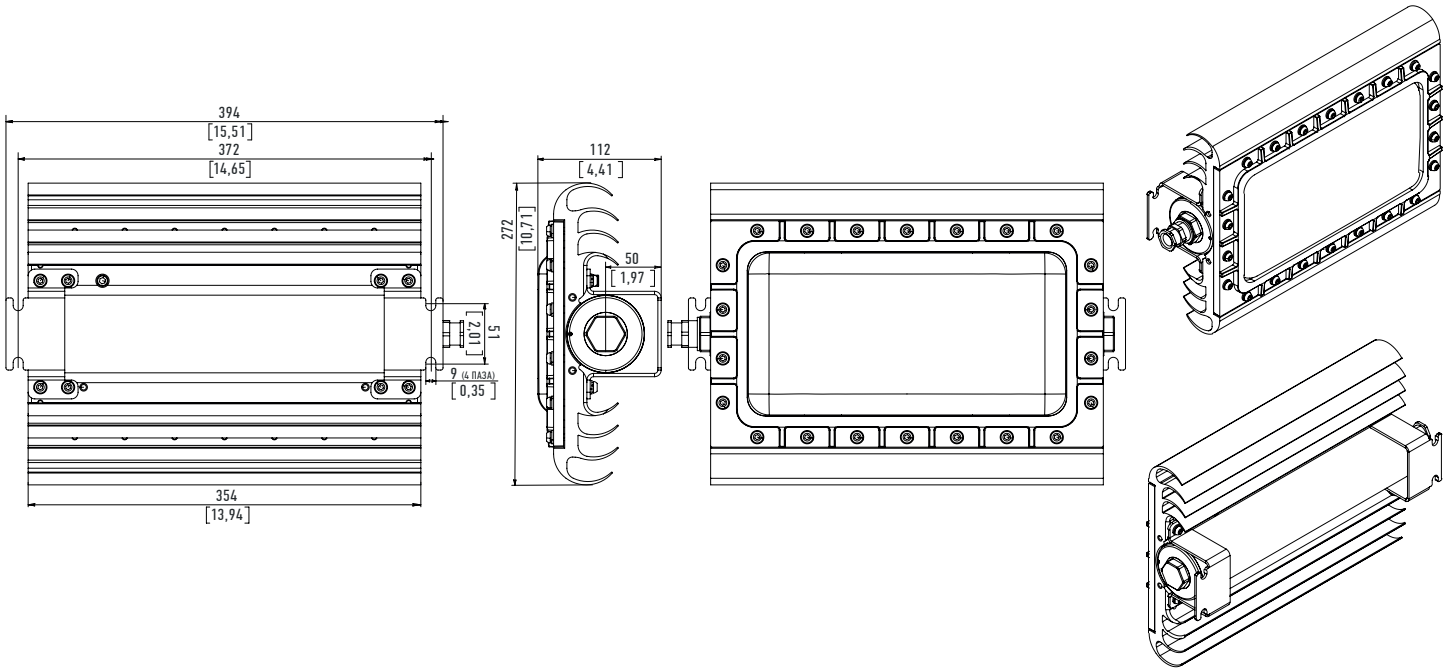

PRO-XX-40/80-ПС

МОНТАЖ НА ПОВОРОТНУЮ СКОБУ

ВЕС С КРОНШТЕЙНОМ (БЕЗ УЧЕТА КАБЕЛЬНЫХ ВВОДОВ):
8,5 КГ

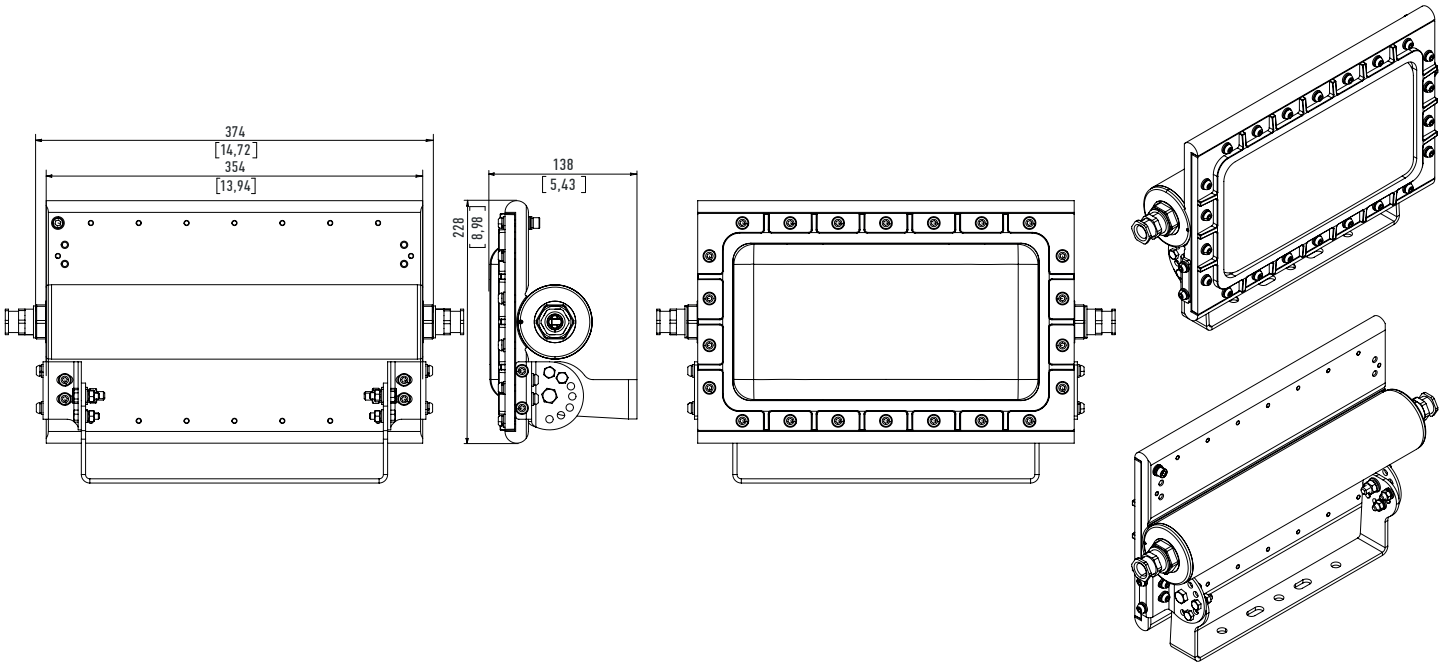

PRO-XX-100/120-ПС

МОНТАЖ НА ПОВОРОТНУЮ СКОБУ

ВЕС С КРОНШТЕЙНОМ (БЕЗ УЧЕТА КАБЕЛЬНЫХ ВВОДОВ):
10,5 КГ

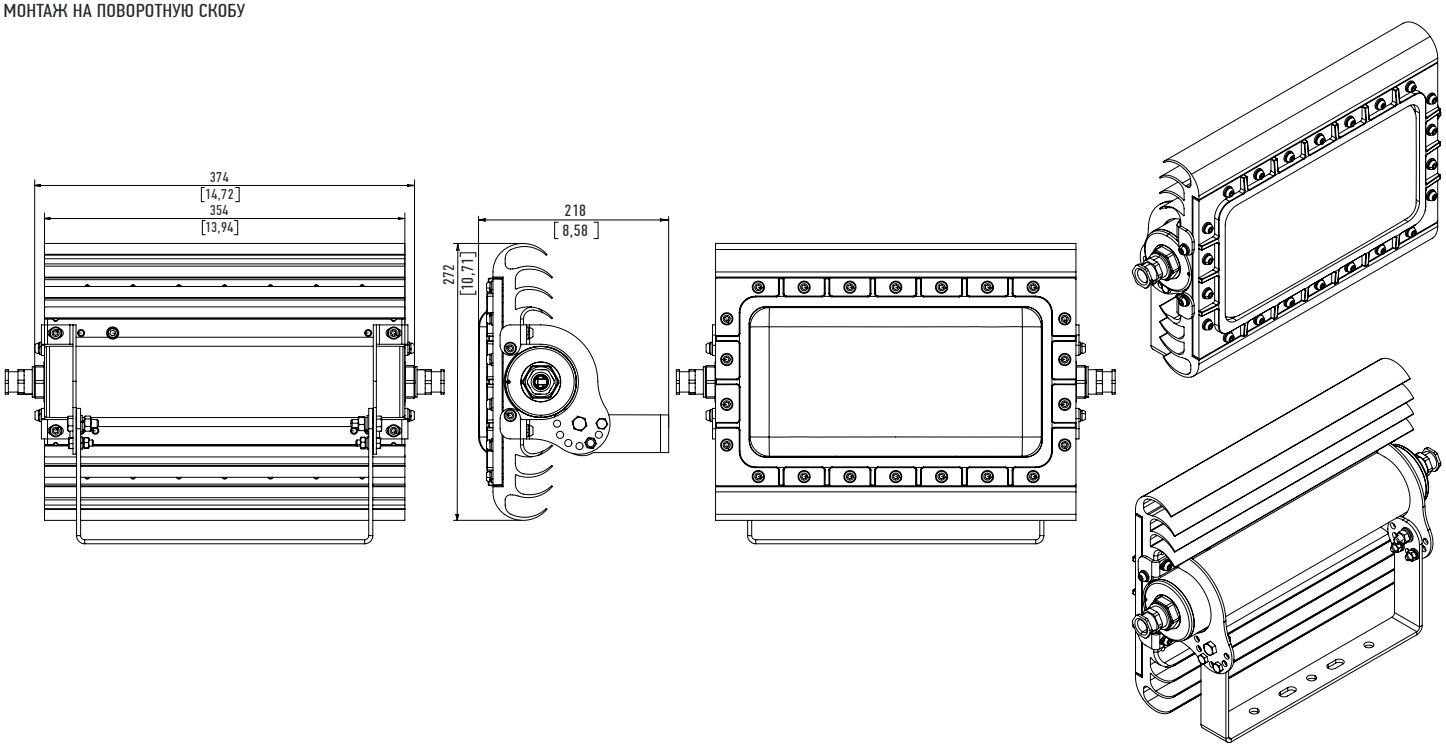

PRO-XX-2X80-ПС

МОНТАЖ НА ПОВОРОТНУЮ СКОБУ

ВЕС С КРОНШТЕЙНОМ (БЕЗ УЧЕТА КАБЕЛЬНЫХ ВВОДОВ):
19,5 КГ

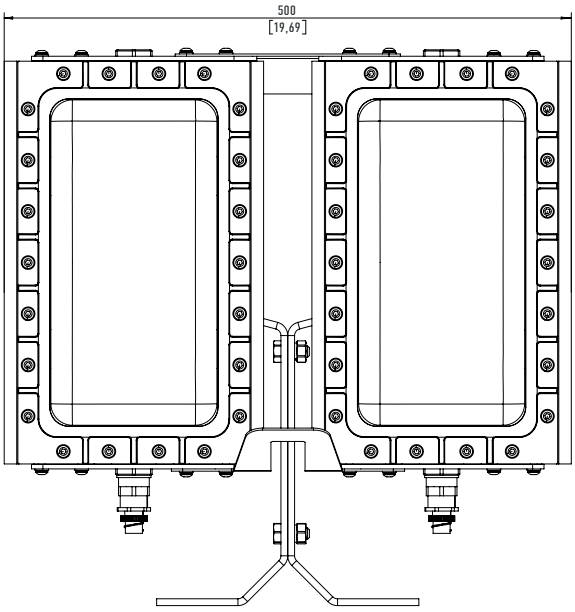

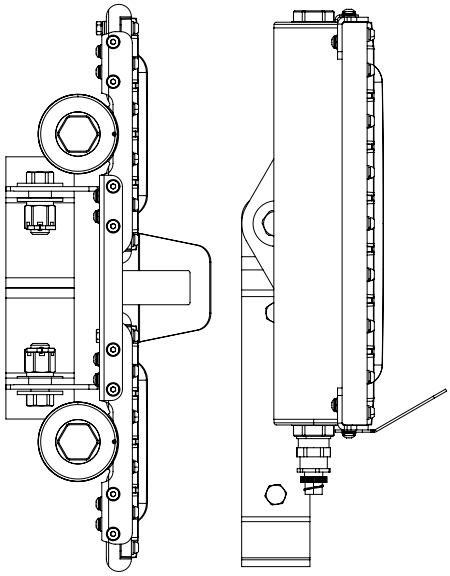

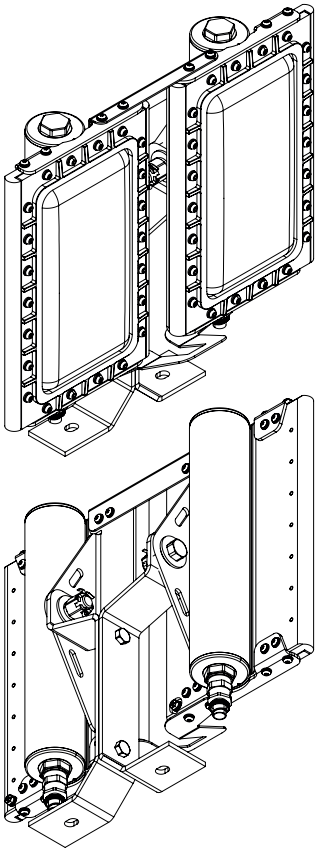

PRO-XX-2X100/120-ПС

МОНТАЖ НА ПОВОРОТНУЮ СКОБУ

ВЕС С КРОНШТЕЙНОМ (БЕЗ УЧЕТА КАБЕЛЬНЫХ ВВОДОВ):
23,5 КГ

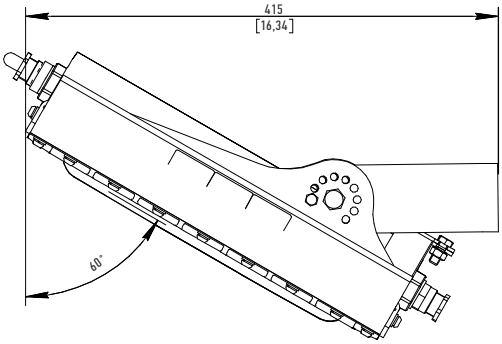

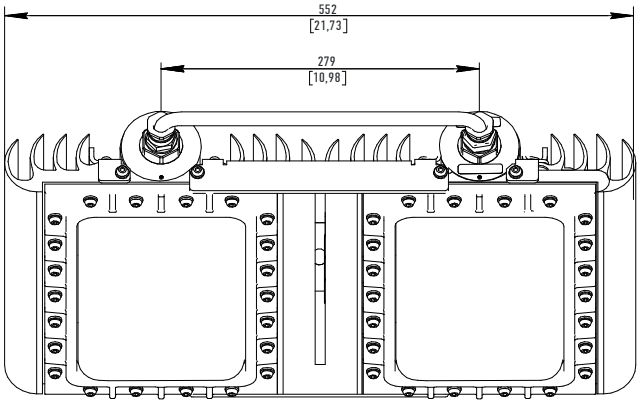

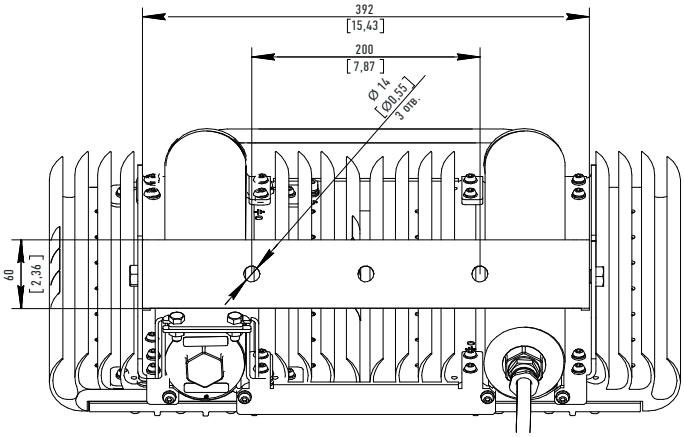

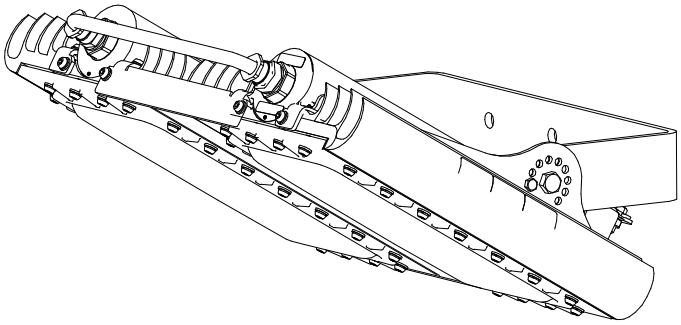

PRO-XX-100/120-СПП

МОНТАЖ НА СКОБУ ПОВОРОТНУЮ ПРОЖЕКТОРНУЮ
(УСТАНОВОЧНОЕ МЕСТО ПЗС-35)

ВЕС С КРОНШТЕЙНОМ (БЕЗ УЧЕТА КАБЕЛЬНЫХ ВВОДОВ):
18,5 КГ

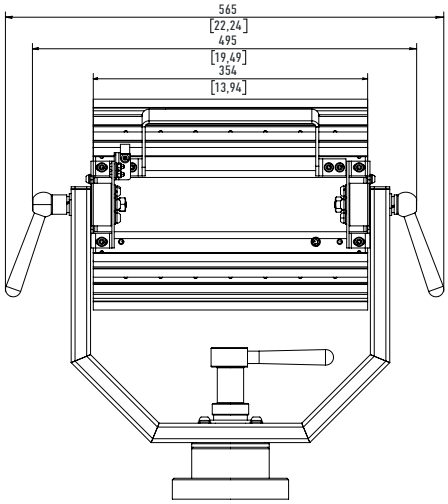

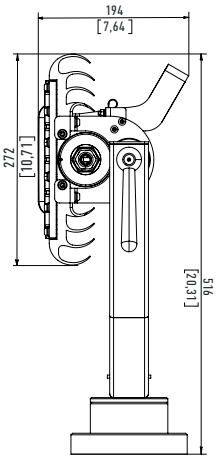

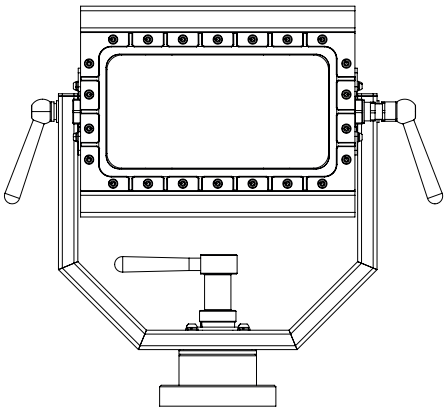

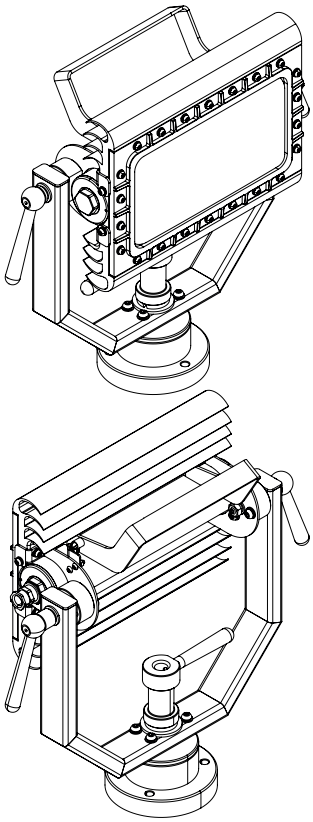

КОНТАКТЫ

(800) 700-9195

CONTACT@E-LOOCH.RU

215010, РФ, СМОЛЕНСКАЯ ОБЛ., Г. ГАГАРИН,
УЛ. КРАСНОАРМЕЙСКАЯ, 86

ЭЛЕКТРОЛУЧ